BO 6033

Einbaubackofen, 6 Backofenfunktionen, Edelstahl

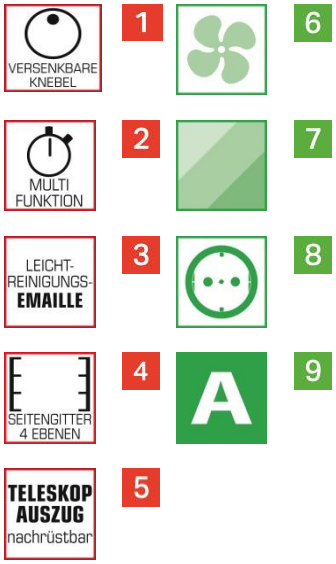

Backofenfunktionen

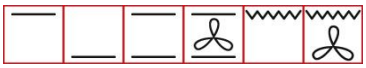

- Oberhitze
- Unterhitze
- Ober-/Unterhitze
- Ober-/Unterhitze mit Heißluft
- Grill
- Grill mit Heißluft

Ausstattung

- Edelstahl Design-Front und Edelstahl-Design-Griff
- 1 Versenkbare Knebel
- 2 Programmierbarer Multifunktions-Timer mit großem Display
- Aushängbare Backofentür mit großem Hot-Spot-Fenster
- 3 Extra großer Innenraum von 67 l mit Leicht-Reinigungs-Emaille
- Backofenbeleuchtung
- 4 Glatte Backofenmuffel mit Seitengitter (4 Ebenen)
- 5 Max. 4 Teleskopauszüge nachrüstbar
- 1 Grillrost, 1 Backblech

Sicherheit

- 6 Optimale Gerätekühlung d. Kühlgebläse m. Nachlaufautomatik
- 7 3-fach Sicherheitstürverglasung, Vollglas-Innentür

Wichtige Daten und Maße

- 8 Anschlusskabel mit Schuko-Stecker 1,40 m
- Gerätemaß (H x B x T): 595 x 594 x 570 mm
- Einbaumaß min. (H x B x T): 600 x 560 x 560 mm

Leistung und Verbrauch

- Energieeffizienzindex (EEI_{cavity}): 98,3
- 9 Energieeffizienzklasse A
- Energieverbrauch konventioneller Modus: 0,82 kWh/Zyklus
- Energieverbrauch Umluft-Modus: 0,94 kWh/Zyklus
- Zahl / Wärmequelle / Volumen der Garräume: 1 / Elektro / 67 l
- Masse des Gerätes: 34,5 kg (netto); 37,2 kg (brutto)
- Anschlusswert: 2,55 kW
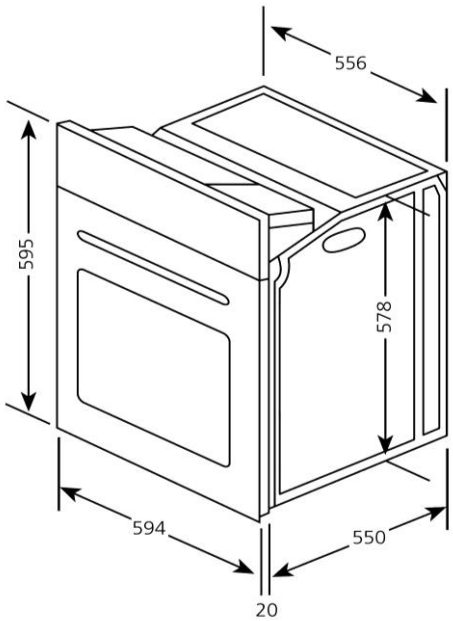
Einbauskizze