BO 6463 W

Einbaubackofen, 9 Backofenfunktionen, in weiß

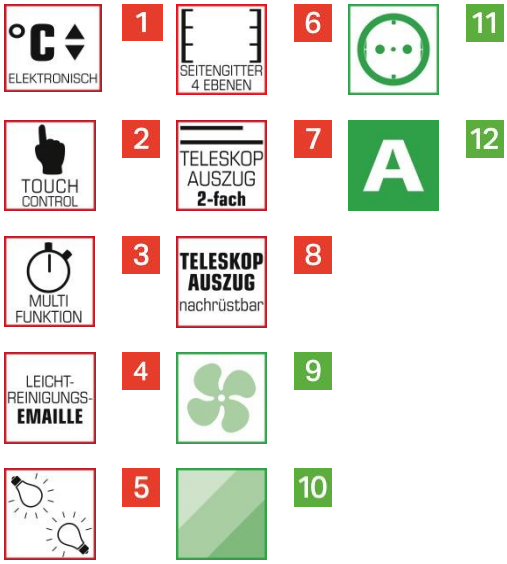

Backofenfunktionen

- Auftaustufe
- Heißluft Professional
- Ober-/Unterhitze
- Ober-/Unterhitze m. Heißluft
- Pizzastufe
- Grill
- Großflächengrill
- Grill-Brat-System
- Beleuchtung

Ausstattung

- Verglaste Design-Front und Edelstahl-Design-Griff

1 Elektronische Temperaturregelung mit digitaler Anzeige

2 Bedienung durch Touch Control Sensortasten (Timer+Temp.)

3 Programmierbarer Multifunktions-Timer

- Aushängbare Backofentür mit großem Hot-Spot-Fenster

4 Extra großer Innenraum von 67 l mit Leicht-Reinigungs-Emaille

5 Backofen-Flutlichtbeleuchtung, 2-fach

6 Glatte Backofenmuffel mit Seitengitter (4 Ebenen)

7 2 Teleskopauszüge serienmäßig,

8 max. 2 weitere Teleskopauszüge nachrüstbar

- 1 Grillrost, 1 Fettpfanne, 1 Backblech

Sicherheit

9 Optimale Gerätekühlung d. Kühlgebläse m. Nachlaufautomatik

10 3-fach Sicherheitstürverglasung, Vollglas-Innentür

Wichtige Daten und Maße

11 Anschlusskabel mit Schuko-Stecker 1,40 m

- Gerätemaß (H x B x T): 595 x 594 x 570 mm
- Einbaumaß min. (H x B x T): 600 x 560 x 560 mm

Leistung und Verbrauch

- Energieeffizienzindex (EEI_{cavity}): 95,5

12 Energieeffizienzklasse A

- Energieverbrauch konventioneller Modus: 0,82 kWh/Zyklus
- Energieverbrauch Umluft-Modus: 0,79 kWh/Zyklus
- Zahl / Wärmequelle / Volumen der Garräume: 1 / Elektro / 67 l
- Masse des Gerätes: 34,1 kg (netto); 36,8 kg (brutto)
- Anschlusswert: 3,35 kW

Einbauskizze

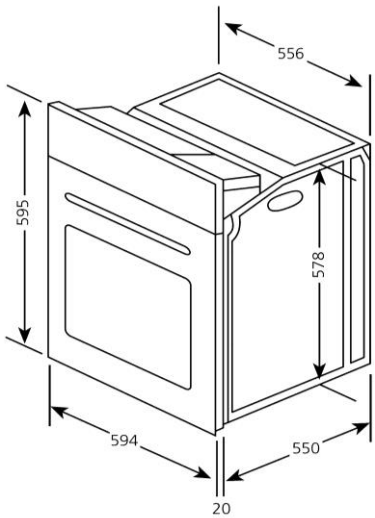

Irrtümer, Designabweichungen und technische Änderungen vorbehalten!